Технические характеристики AMF

Характеристика	Ед.изм.	Значение
Наибольший предел измерения:	g	400; 800; 2000
Чувствительность:	mV/V	1.0±0.2
Класс точности:	OIML	C3
Ползучесть (30 мин):	ppm	±166
Баланс нуля	Emax	±3%
Температурное отклонение чувствительности:	ppm/*C	(+20~+40) ±17.5
		(-40~+20) ±11.67
Температурное отклонение нуля:	ppm/*C	±17.5
Входное сопротивление:	Ом	404±15
Выходное сопротивление:	Ом	350±3
Сопротивление изоляции:	МОм	≥ 5000
Рабочий диапазон температур:	*C	-40~+40
Предельно допустимая нагрузка:	%F.S.	150
Разрушающая нагрузка:	%F.S.	200
Рекомендуемое напряжение питания:	V (DC)	10~12
Максимальное напряжение питания:	V (DC)	15
Класс защиты:	IP	65
Материал упругого тела:		Алюминий
Кабель:	м	0.2
	мм (d)	3

Подключение по 6-ти проводной схеме

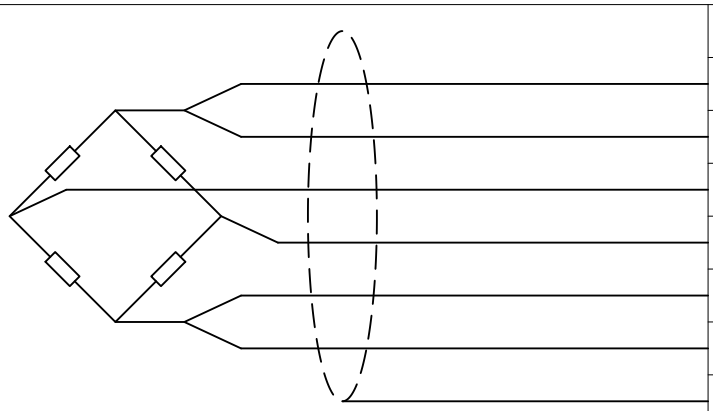

Контакт	Назначение	Цвет
+EXC	+ Питание	Красный
+SEN	+ Компенсация	Синий
+SIG	+Сигнал	Зеленый
-SIG	-Сигнал	Белый
-SEN	-Компенсация	Желтый
-EXC	-Питание	Черный
SHIELD	Экранирование	-

Согласовано

Взам. инв. №

Подп. и дата

Инв. № подл.

Изм.	Кол. уч.	Лист	№ док	Подп.	Дата
ГИП					
Нач. отд.					
Исполн.					
Н. контр.					

AMF 0.4-2 kg

Технические характеристики

Лист	Листов	Масштаб
1	3	-

-

KELI SENSING TECHNOLOGY (Ningbo) Co., Ltd
Официальное представительство на территории РФ
ООО «КЕЛИ ПромКомплект», г. Санкт-Петербург

Формат А4

Описание		
-	Содержание	Примечания
Тип	Тензорезистивный	
Формфактор	Балка	
Вид	Одноточечный	
Деформация	Изгиб	
Сфера применения	Платформенное взвешивание; Бункерное взвешивание; Системы управления; Тестовые силозадающие агрегаты	
Особенности	Высокая точность; Стабильные характеристики; 6-ти проводное подключение; Максимальная площадь платформы 200x200 мм	*При подключении по 4-х проводной схеме, следует накоротко замкнуть +EXC с +SEN и -EXC с -SEN.

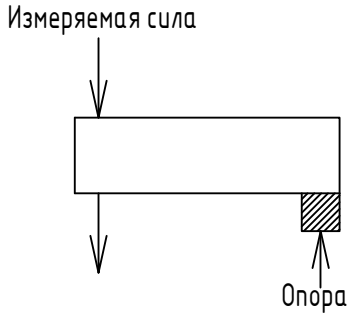

*Подключение 6-ти проводного тензорезистивного датчика к 4-х проводному терминалу

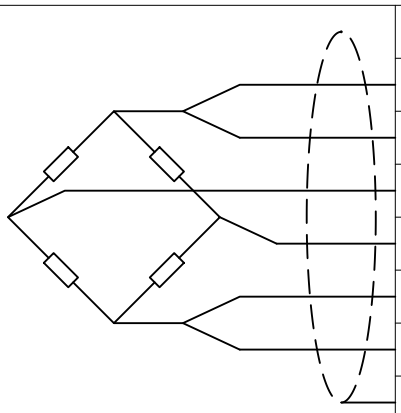

Контакт	Назначение	Цвет	4-х проводный терминал
+EXC	+ Питание	Красный	
+SEN	+ Компенсация	Синий	Питание+
+SIG	+Сигнал	Зеленый	Сигнал+
-SIG	-Сигнал	Белый	Сигнал-
-SEN	-Компенсация	Желтый	Питание-
-EXC	-Питание	Черный	SHIELD
SHIELD	Экранирование	-	

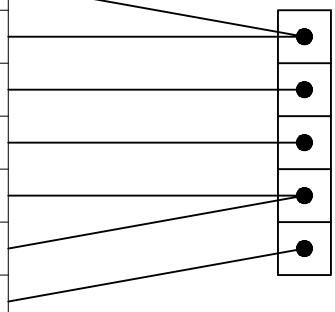

Согласовано

Взам. инв. №

Подп. и дата

Инв. № подл.

Изм.	Кол. уч.	Лист	№ док	Подп.	Дата
ГИП					
Нач. отд.					
Исполн.					
Н. контр.					

AMF 0.4-2 kg

Описание

Лист	Листов	Масштаб
2	3	-

-

KELI SENSING TECHNOLOGY (Ningbo) Co., Ltd
Официальное представительство на территории РФ
ООО «КЕЛИ ПромКомплект», г. Санкт-Петербург

Формат А4

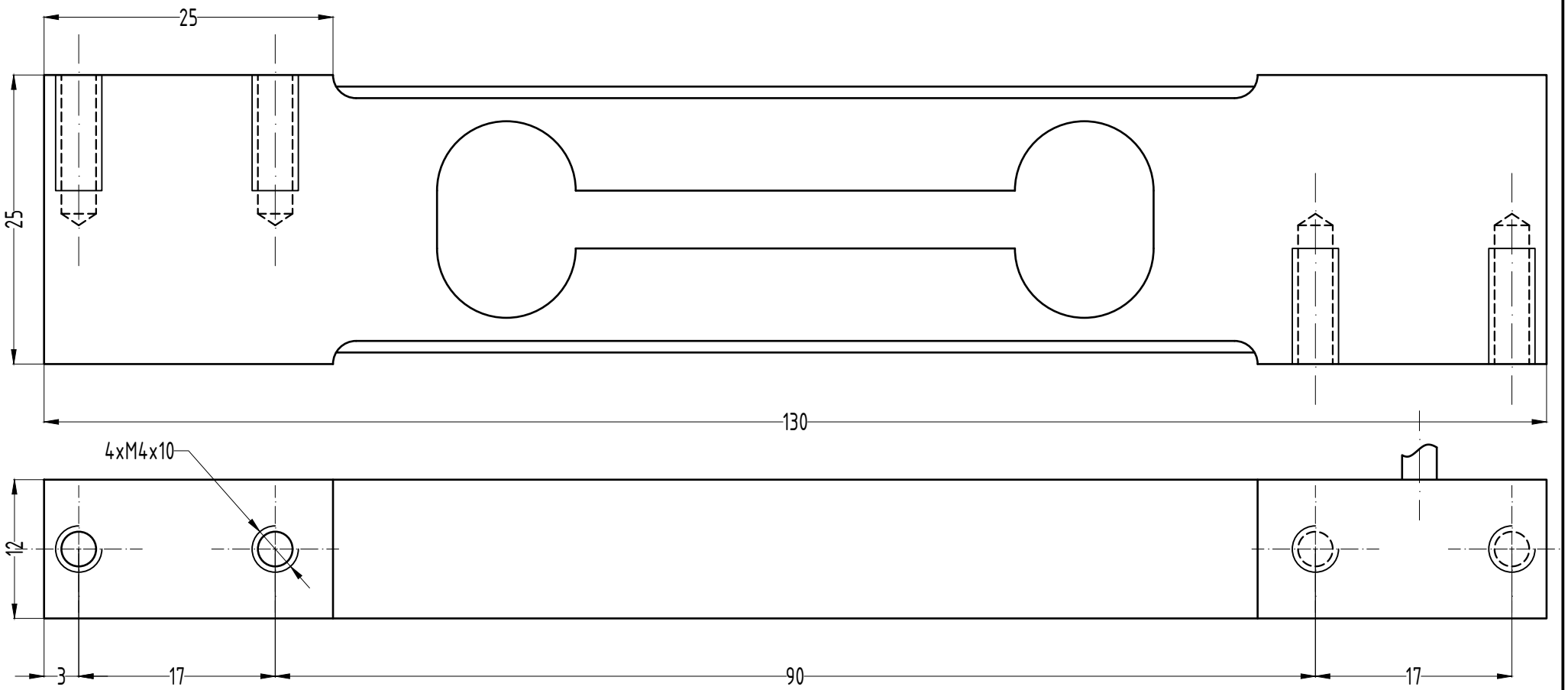

Согласовано

Взам. инв. №

Подпись и дата

Инв. № подл.

Изм.	Кол.уч.	Лист	№ док.	Подп.	Дата
ГИП					
Нач. отд.					
Исполн.					
Н. контр.					

-

AMF 0.4-2 kg

Габаритные характеристики

Лист	Листов	Масштаб
3	3	2:1

Алюминий

KELI SENSING TECHNOLOGY (Ningbo) Co., Ltd
Официальное представительство на территории РФ
ООО «КЕЛИ ПромКомплект», г. Санкт-Петербург

Формат А4