Согласовано

Взам. инв. №

Подп. и дата

Инв. № подл.

Изм.	Кол. уч.	Лист	№ док	Подп.	Дата
ГИП					
Нач. отд.					
Исполн.					
Н. контр.					

-

DER 100-500 kg

Внешний вид

Лист	Листов	Масштаб
1	4	-

-

KELI SENSING TECHNOLOGY (Ningbo) Co., Ltd
Официальное представительство на территории РФ
ООО «КЕЛИ ПромКомплект», г. Санкт-Петербург

Технические характеристики DER		
Характеристика	Ед.изм.	Значение
Наибольший предел измерения:	kg	100; 150; 200; 300; 500
Чувствительность:	mV/V	2.0±0.002
Класс точности:	OIML	C3
Ползучесть (30 мин):	%F.S.	±0.1
Баланс нуля:	%F.S.	±1
Температурное отклонение чувствительности:	%F.S./10*C	±0.05
Температурное отклонение нуля:	%F.S./10*C	±0.05
Входное сопротивление:	Ом	400±20
Выходное сопротивление:	Ом	352±3
Сопротивление изоляции:	МОм	≥ 5000
Рабочий диапазон температур:	*C	−40~+40
Предельно допустимая нагрузка:	%F.S.	150
Разрушающая нагрузка:	%F.S.	200
Рекомендуемое напряжение питания:	V (DC)	10~12
Максимальное напряжение питания:	V (DC)	15
Класс защиты:	IP	67
Материал упругого тела:		Легированная сталь
Кабель:	м	5
	мм (d)	5

Подключение по 6-ти проводной схеме

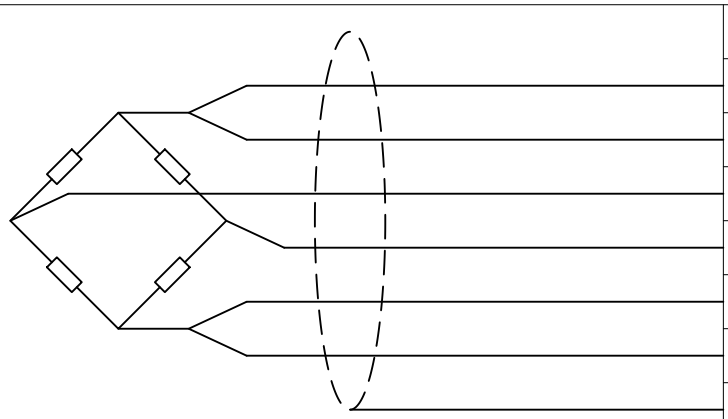

Контакт	Назначение	Цвет
+EXC	+ Питание	Красный
+SEN	+ Компенсация	Синий
+SIG	+Сигнал	Зеленый
-SIG	-Сигнал	Белый
-SEN	-Компенсация	Желтый
-EXC	-Питание	Черный
SHIELD	Экранирование	-

KELI SENSING TECHNOLOGY (Ningbo) Co., Ltd
Официальное представительство на территории РФ
ООО «КЕЛИ ПромКомплект», г. Санкт-Петербург

Согласовано

Взам. инв. №

Подп. и дата

Инв. № подл.

Изм.	Лист	№ док	Подп.	Дата

Технические и метрологические характеристики

Лист 2

Формат А4

Описание		
-	Содержание	Примечания
Тип	Тензорезистивный	
Формфактор	Балочный сложной формы	
Вид	S-образный	
Деформация	Растяжение-сжатие	
Сфера применения	Платформенное взвешивание; Бункерное взвешивание; Системы дозации; Системы контроля; Системы управления; Конвейерное взвешивание; Подвесное изменерие веса; Подвесные системы контроля; Тестирующие силозадающие агрегаты	
Особенности	Высокая точность; Стабильные характеристики; 6-ти проводное подключение; Все виды безопасных перегрузок; Герметизация швов с применением герметика-компаунда (*DER*); Герметизация швов с применением лазерных технологий (*DER*-A)	*При подключении по 4-х проводной схеме, следует накоротко замкнуть +EXC с +SEN и -EXC с -SEN.

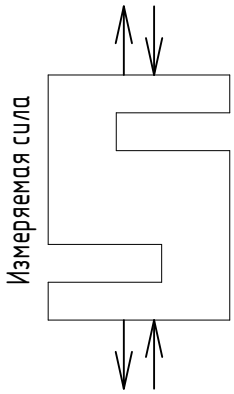

*Подключение 6-ти проводного тензорезистивного датчика к 4-х проводному терминалу

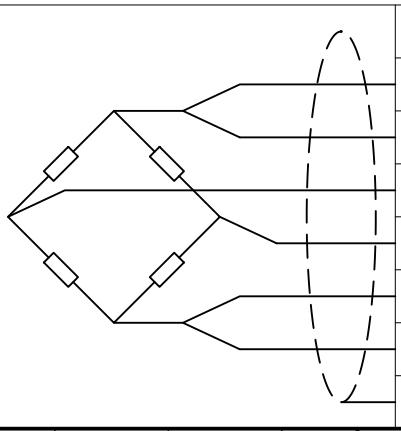

Контакт	Назначение	Цвет	4-х проводный терминал
+EXC	+ Питание	Красный	
+SEN	+ Компенсация	Синий	Питание+
+SIG	+Сигнал	Зеленый	Сигнал+
-SIG	-Сигнал	Белый	Сигнал-
-SEN	-Компенсация	Желтый	Питание-
-EXC	-Питание	Черный	SHIELD
SHIELD	Экранирование	-	

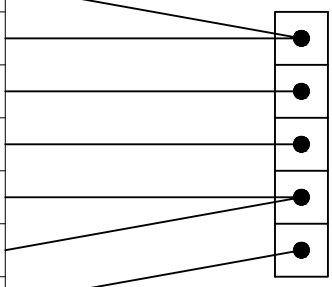

KELI SENSING TECHNOLOGY (Ningbo) Co., Ltd
Официальное представительство на территории РФ
ООО «КЕЛИ ПромКомплект», г. Санкт-Петербург

Согласовано

Взам. инв. №

Подп. и дата

Инв. № подл.

Изм.	Лист	№ док	Подп.	Дата

Описание сфер приминения

Лист 3

Формат А4

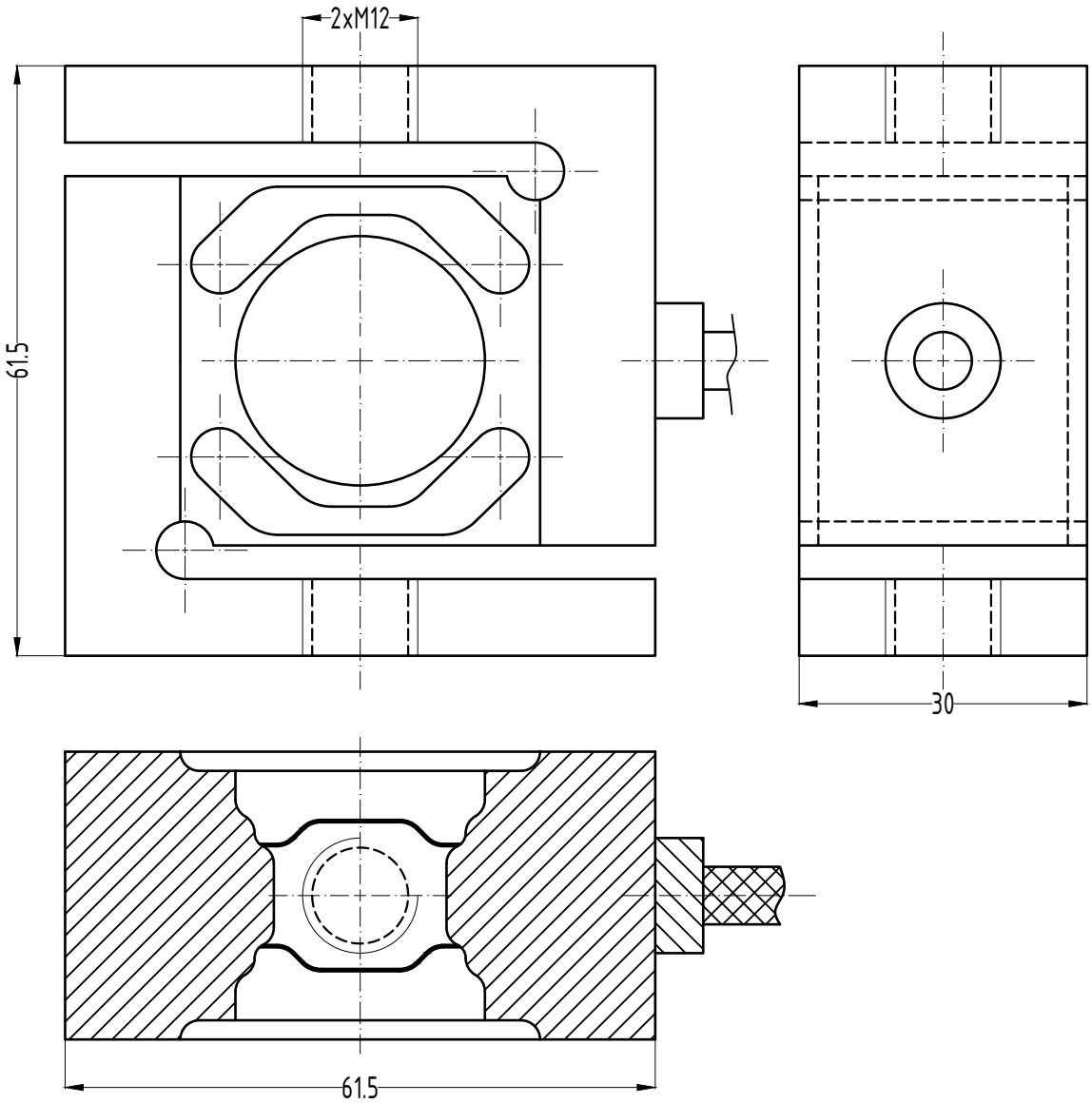

KELI SENSING TECHNOLOGY (Ningbo) Co., Ltd
Официальное представительство на территории РФ
ООО «КЕЛИ ПромКомплект», г. Санкт-Петербург

Согласовано

Взам. инв. №

Подп. и дата

Инв. № подл.

Изм.	Лист	№ док	Подп.	Дата

DER 100-500 kg

Масштаб 2:1.5

Лист 4

Формат А4