ZSKB 10-50 t

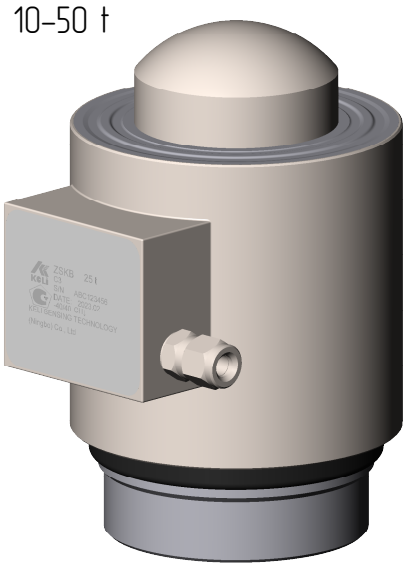

ZSKB 10-50 t (PR)
с модулем, вариант "PR"

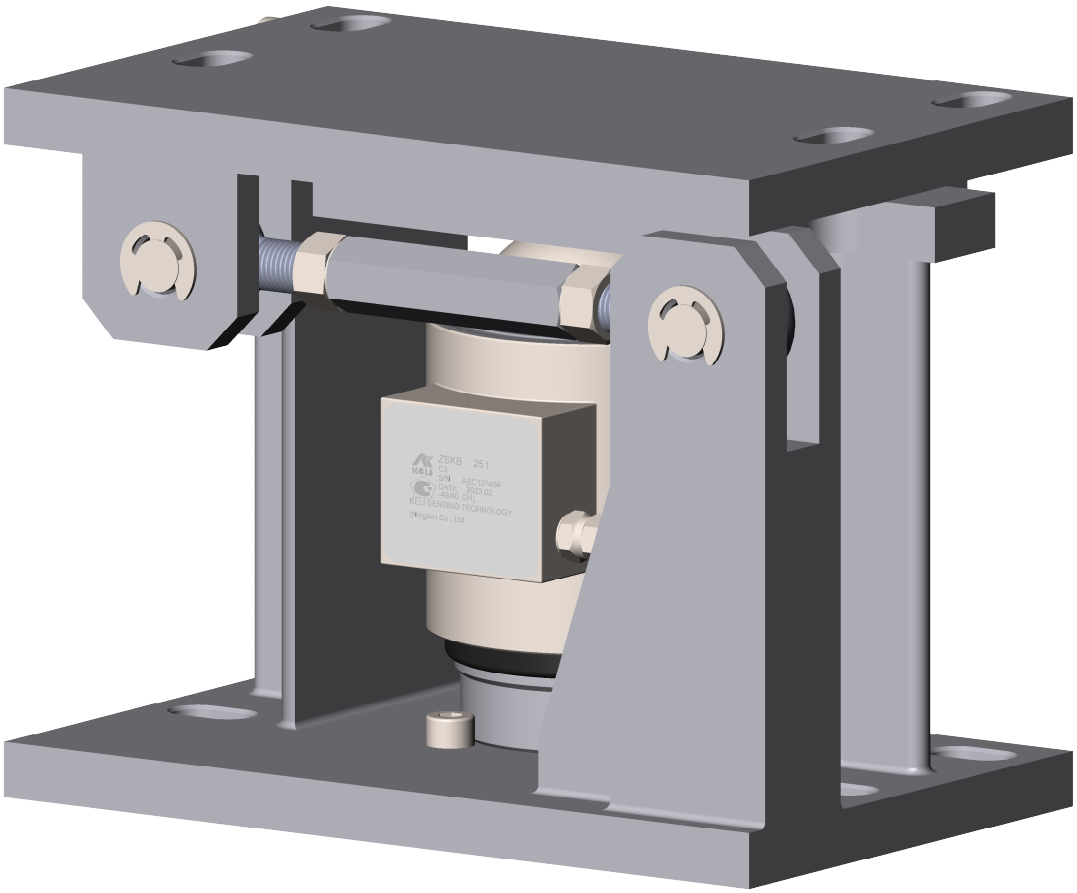

Изм.	Лист	№ докум.	Подп.	Дата
Разраб.				
Пров.				
Т. контр.				
Н. контр.				
Утв.				

Внешний вид
ZSKB 10-50 t

Лит.	Масса	Масштаб
	-	1:2
Лист 1	Листов 5	

ООО"КЕЛИ ПК"
г. Санкт-Петербург

Перв. примен.
Справ. №
Подп. и дата
Инв. № дубл.
Взам. инв. №
Подп. и дата
Инв. № подл.

Файл: Модуль ПР-50

[1]-ZSKB-[2]	[3]	[4]	[5]	[6]	[7]		
FB							Взрывозащищенное исполнение
FL							УЗИП исполнение
–							Общепромышленное исполнение
	ZS						Наименование тензодатчика
		A					Герметизация швов с применением лазерной сварки
		–					Герметизация швов с применением аргонодуговой сварки
			H				Высокотемпературное исполенние (-10~+210 °C)
			–				Стандартное температурное исполнение (-40 ~ +40 °C)
				D			Цифровое исполнение выходного сигнала по интерфейсу RS485 2-w
				–			Аналоговое исполнение выходного сигнала
					SS		Исполнение упругого тела из нержавеющей стали
					–		Исполнение упругого тела из легированной стали
						xx	Наибольший предел измерения
						xx	Класс точности

–	Содержание
Назначение СИ	Предназначены для измерений и преобразования, действующей на датчик оказываемой силы в аналоговый нормированный электрический измерительный сигнал
Описание	Принципдействия датчиков основан на изменении электрического сопротивления тензорезисторов, соединенных в мостовую схему, при их деформации, возникающей в местах наклейки тензорезисторов к упругому телу датчика, под действием прилагаемой нагрузки. Изменение электрического сопротивления вызывает смещение баланса и появление в диагонали моста электрического сигнала, изменяющегося пропорционально нагрузке, оказанной на датчик.
Тип	Тензорезистивный
Формфактор упругого тела	Колонный
Вид	Колонный
Деформация упругого тела	Сжатие
Сфера применения	Платформенное взвешивание; Автомобильное взвешивание; Бункерные взвешивание; Силосное взвешивание; Системы дозирования; Системы контроля; Системы управления
Особенности	Высокая точность; Стабильные характеристики; 6-ти проводное подключение; Возможность изготовления в цифровом исполнении (RS485 2-W); Безопасная перегрузка прямого нагружения; Возможность изготовления по условиям эксплуатации; Специализированный модуль PR позволяет проводить монтаж без установки тензродатчика

Подп. и дата | Инв. № дубл. | Взам. инв. № | Подп. и дата | Инв. № подл.

Изм.	Лист	№ докум.	Подп.	Дата

Описание и назначение

Лист 2

Файл: Модуль ПР-50

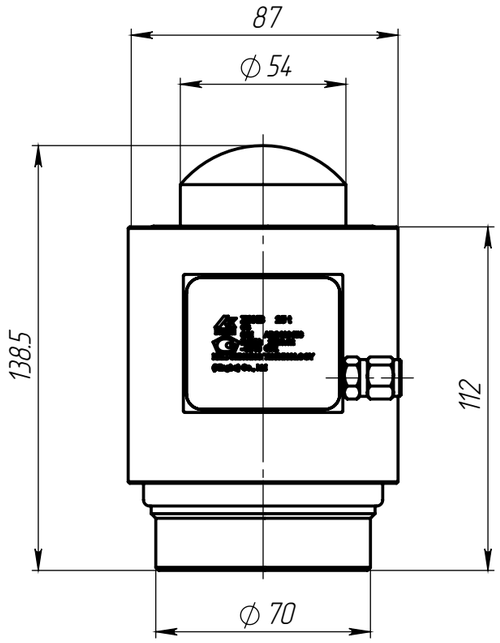

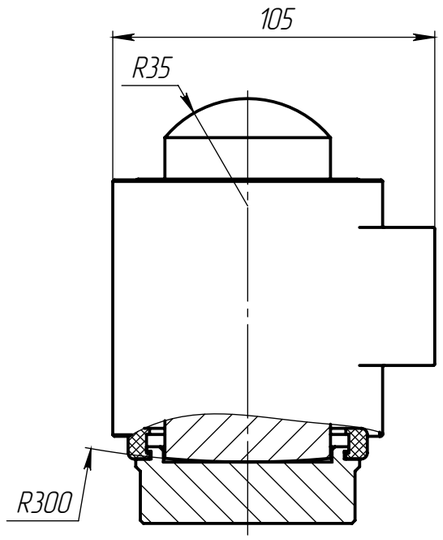

Датчик оснащен узлами, уменьшающими инерциальную нагрузку на упругое тело тензодатчика.

Полимерный уплотнитель обеспечивает герметичность полусферических частей.

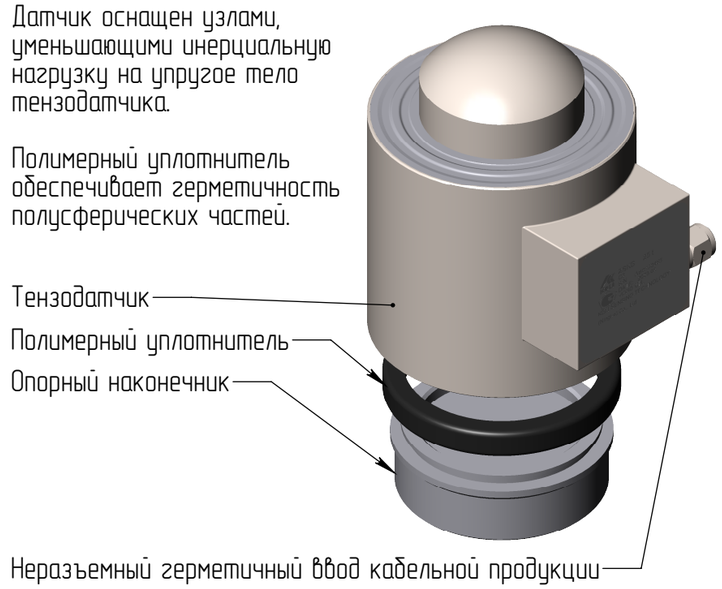

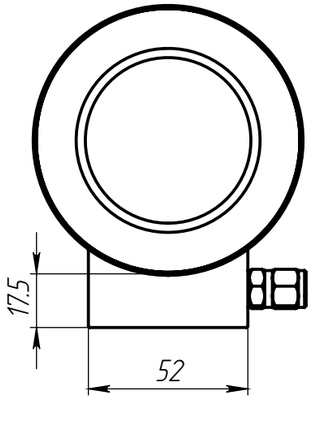

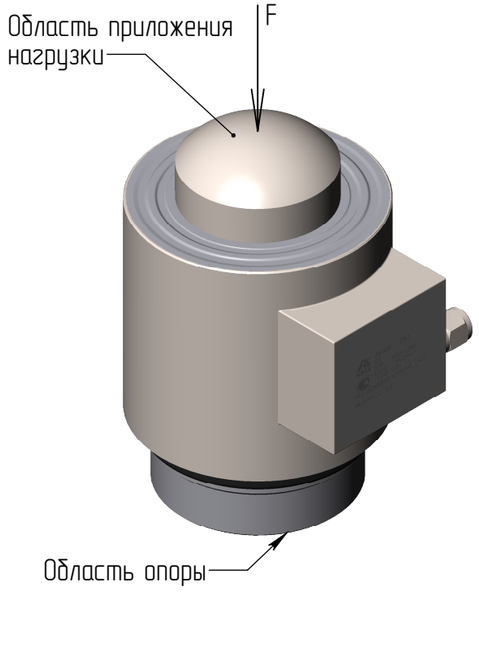

Технические и метрологические характеристики		
Характеристика	*Ед. изм.*	*Значение*
Наибольший предел измерения (НПИ)	t	10; 20; 25; 30; 40; 50
Чувствительность	мВ/В	1 ± 0.002
Класс точности	% F.S.	C3; C4*; C5*
Ползучесть	% F.S.	± 0.03
Баланс точки нуля	% F.S.	± 1
Температурное отклонение чувствительности	% F.S.	± 0.03
Температурное отклонение точки нуля	% F.S.	± 0.03
Входное сопротивление	Ом	650 ± 10
Выходное сопротивление	Ом	610 ± 2
Сопротивление изоляции	МОм	5000
Рабочий температурный диапазон	C	-40 ~ +40
Предельная допустимая нагрузка	% F.S.	200
Нагрузка необратимой деформации	% F.S.	400
Рекомендуемое напряжение питания	В (dc)	5-10
Минимальное напряжение питания	В (dc)	0.5
Максимальное напряжение питания	В (dc)	15
Класс пылевлагозащищенности	по IEC 60529	67
Материал исполнения упругого тела	Нержавеющая сталь (17-4PH)	
Масса	кг	~2.77 **
Кабельная продукция	L (м)	14
	⌀ (мм)	6

* – для цифрового исполнения (RS485-2w)
** – без учета веса кабельной продукции

Изм.	Лист	№ докум.	Подп.	Дата	Чертеж ZSKB 10-50 t	Лист 3

Подп. и дата | Инв. № дубл. | Взам. инв. № | Подп. и дата | Инв. № подл.

Файл: Модуль ПР-50

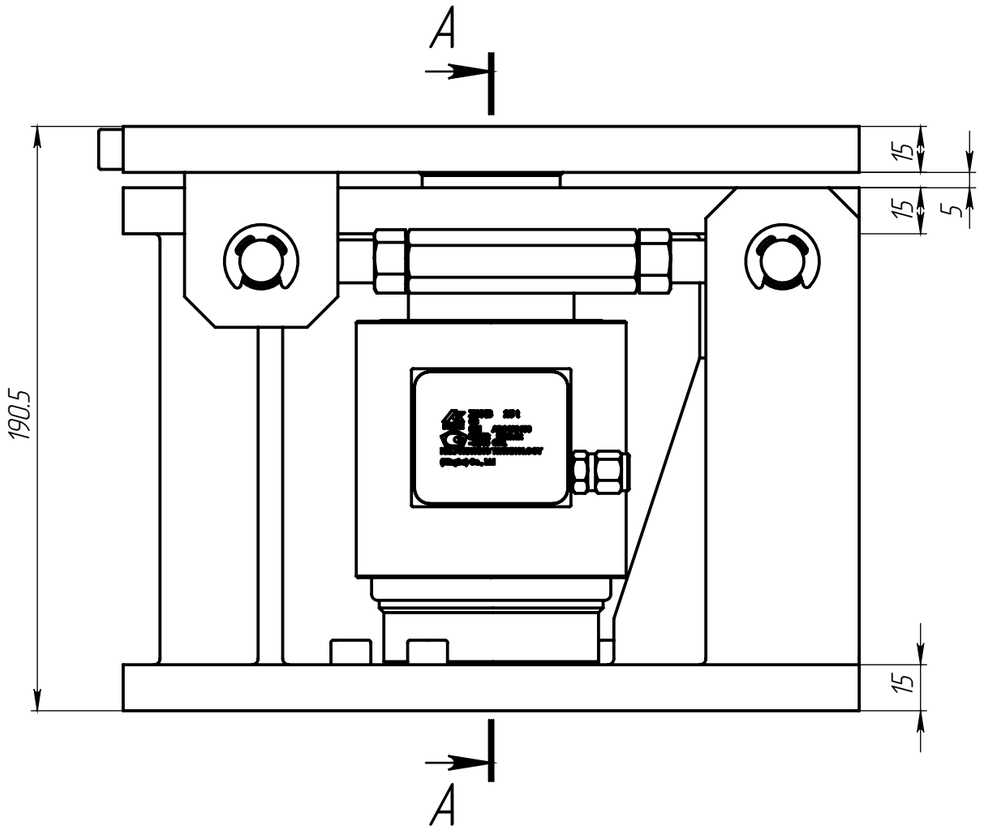

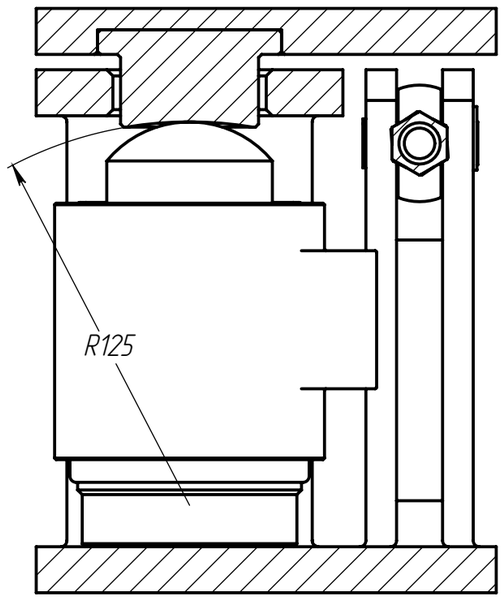

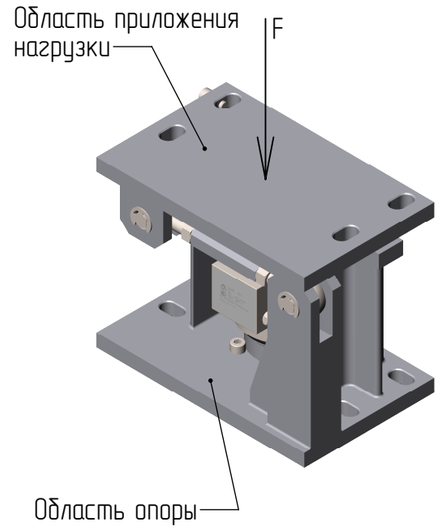

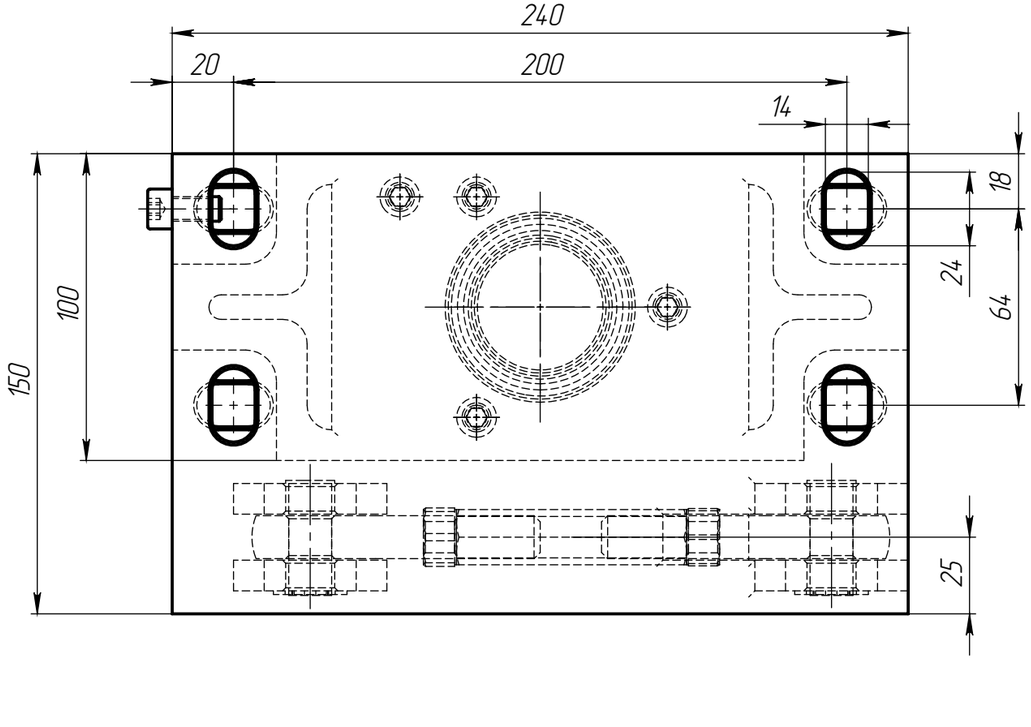

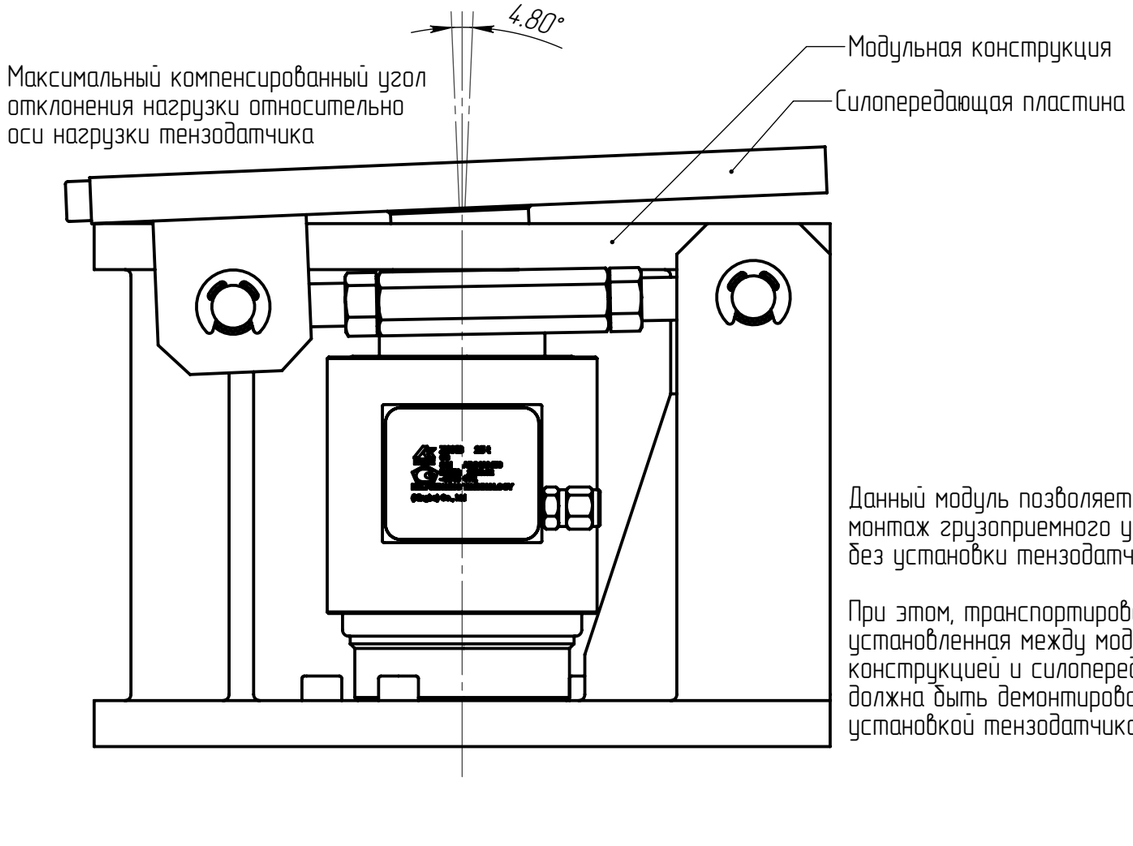

Данный модуль позволяет проводить монтаж грузоприемного устройства без установки тензодатчика.

При этом, транспортировочная пластина, установленная между модульной конструкцией и силопередающей пластиной должна быть демонтирована перед установкой тензодатчика.

Изм.	Лист	№ докум.	Подп.	Дата	Чертеж ZSKB 10–50 t с узлом "PR"	Лист 4

Подп. и дата | Инв. № дубл. | Взам. инв. № | Подп. и дата | Инв. № подл.

Копировал | Формат А3

Файл: Модуль ПР-50

Аналоговое исполнение выходного сигнала

6-ти проводная схема

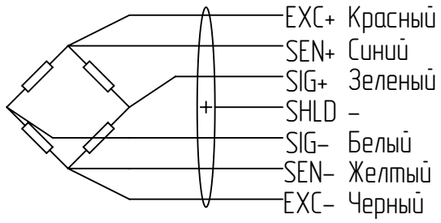

4-х проводная схема

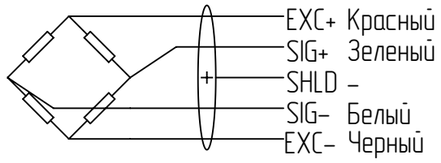

Цифровое исполнение выходного сигнала

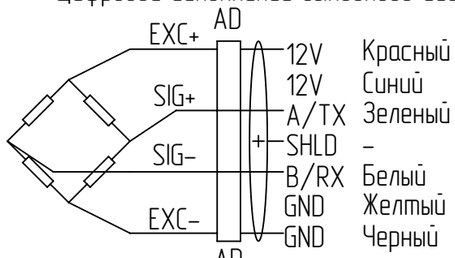

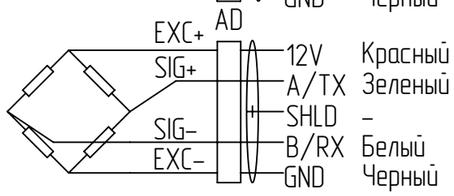

Пример подключения

6-ти проводная схема с компенсацией

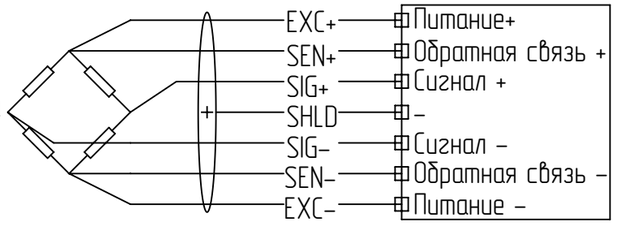

6-ти проводная схема

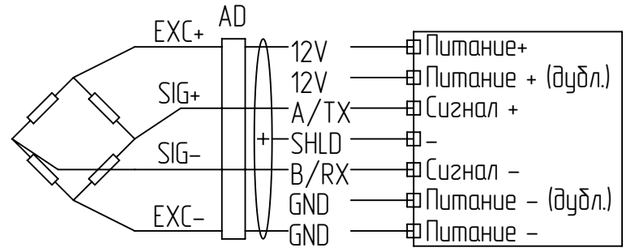

6-ти проводная схема без компенсации

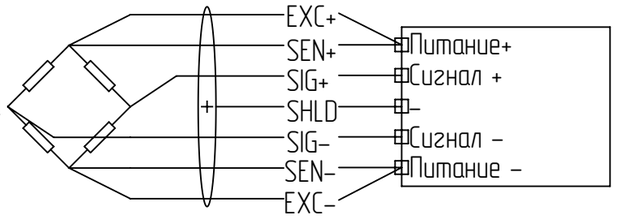

6-ти проводная схема

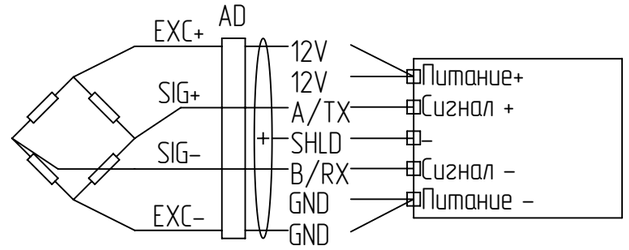

4-х проводная схема без компенсации

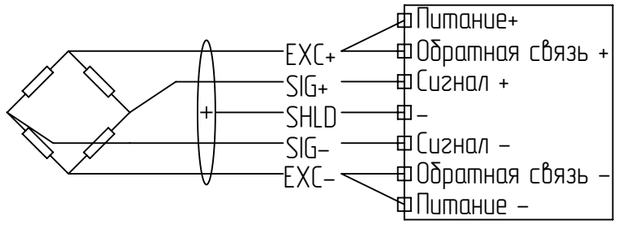

4-х проводная схема

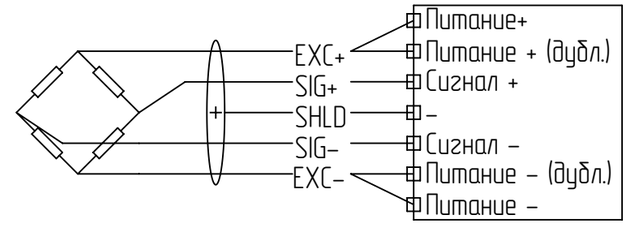

4-х проводная схема без компенсации

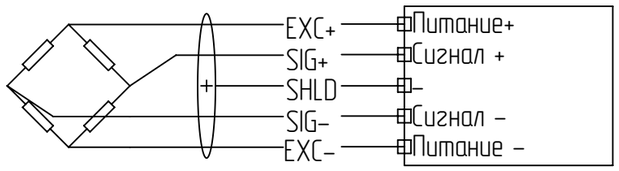

4-х проводная схема

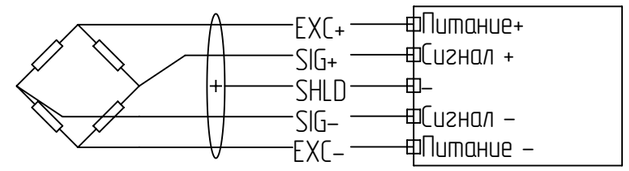

Изм.	Лист	№ докум.	Подп.	Дата	Методы коммутации	Лист 5

Подп. и дата | Инв. № дубл. | Взам. инв. № | Подп. и дата | Инв. № подл.

Файл: Модуль ПР-50

Копировал | Формат А3