Технические характеристики QSE

Характеристика	Ед.изм.	Значение
Наибольший предел измерения:	klb	30; 50; 60; 75
Чувствительность:	mV/V	3.0±0.003
Класс точности:	OIML	C3
Ползучесть (30 мин):	%F.S.	±0.02
Баланс нуля:	%F.S.	±1
Температурное отклонение чувствительности:	%F.S./10*C	±0.02
Температурное отклонение нуля:	%F.S./10*C	±0.02
Входное сопротивление:	Ом	750±10
Выходное сопротивление:	Ом	702±3
Сопротивление изоляции:	МОм	≥ 5000
Рабочий диапазон температур:	*C	−40~+40
Предельно допустимая нагрузка:	%F.S.	150
Разрушающая нагрузка:	%F.S.	200
Рекомендуемое напряжение питания:	V (DC)	10~12
Максимальное напряжение питания:	V (DC)	15
Класс защиты:	IP	68
Материал упругого тела:		Легированная сталь; Нержавеющая сталь
Кабель:	м	12
	мм (d)	6

Подключение по 6-ти проводной схеме

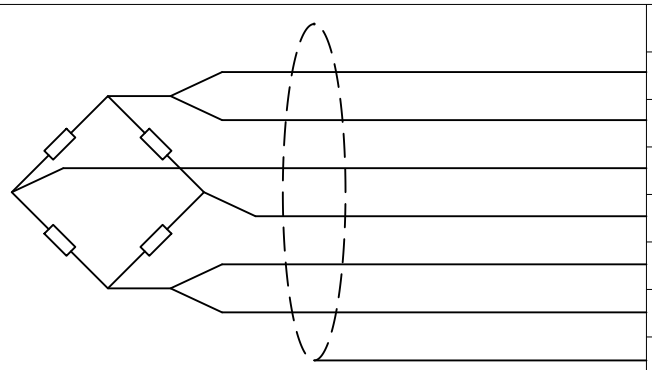

Контакт	Назначение	Цвет
+EXC	+ Питание	Красный
+SEN	+ Компенсация	Синий
+SIG	+Сигнал	Зеленый
-SIG	-Сигнал	Белый
-SEN	-Компенсация	Желтый
-EXC	-Питание	Черный
SHIELD	Экранирование	-

Согласовано

Взам. инв. №

Подп. и дата

Инв. № подл.

Изм.	Кол. уч.	Лист	№ док	Подп.	Дата
ГИП					
Нач. отд.					
Исполн.					
Н. контр.					

QSE 30-75 klb

Технические характеристики

Лист	Листов	Масштаб
1	3	-

-

KELI SENSING TECHNOLOGY (Ningbo) Co., Ltd
Официальное представительство на территории РФ
ООО «КЕЛИ ПромКомплект», г. Санкт-Петербург

Формат А4

Описание		
-	Содержание	Примечания
Тип	Тензорезистивный	
Формфактор	Балка	
Вид	Двухопорный	
Деформация	Изгиб	
Сфера применения	Бункерное взвешивание; Системы дозации; Системы контроля; Системы управления; Подвесное изменерие веса; Подвесные системы контроля	
Особенности	Высокая точность; Стабильные характеристики; 6-ти проводное подключение	*При подключении по 4-х проводной схеме, следует накоротко замкнуть +EXC с +SEN и -EXC с -SEN.

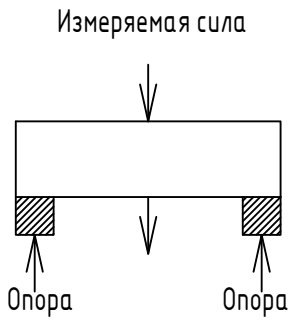

*Подключение 6-ти проводного тензорезистивного датчика к 4-х проводному терминалу

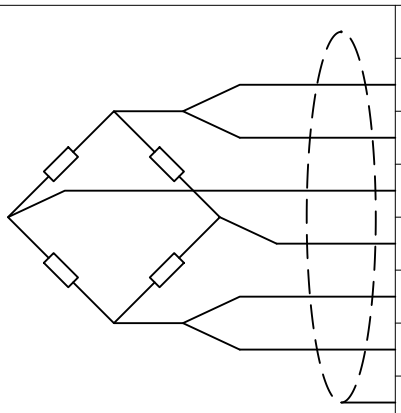

Контакт	Назначение	Цвет	4-х проводный терминал
+EXC	+ Питание	Красный	
+SEN	+ Компенсация	Синий	Питание+
+SIG	+Сигнал	Зеленый	Сигнал+
-SIG	-Сигнал	Белый	Сигнал-
-SEN	-Компенсация	Желтый	Питание-
-EXC	-Питание	Черный	SHIELD
SHIELD	Экранирование	-	

Изм.	Кол. уч.	Лист	№ док	Подп.	Дата
ГИП					
Нач. отд.					
Исполн.					
Н. контр.					

QSE 30-75 klb

Описание

Лист	Листов	Масштаб
2	3	-

-

KELI SENSING TECHNOLOGY (Ningbo) Co., Ltd
Официальное представительство на территории РФ
ООО «КЕЛИ ПромКомплект», г. Санкт-Петербург

Согласовано

Взам. инв. №

Подп. и дата

Инв. № подл.

Формат А4

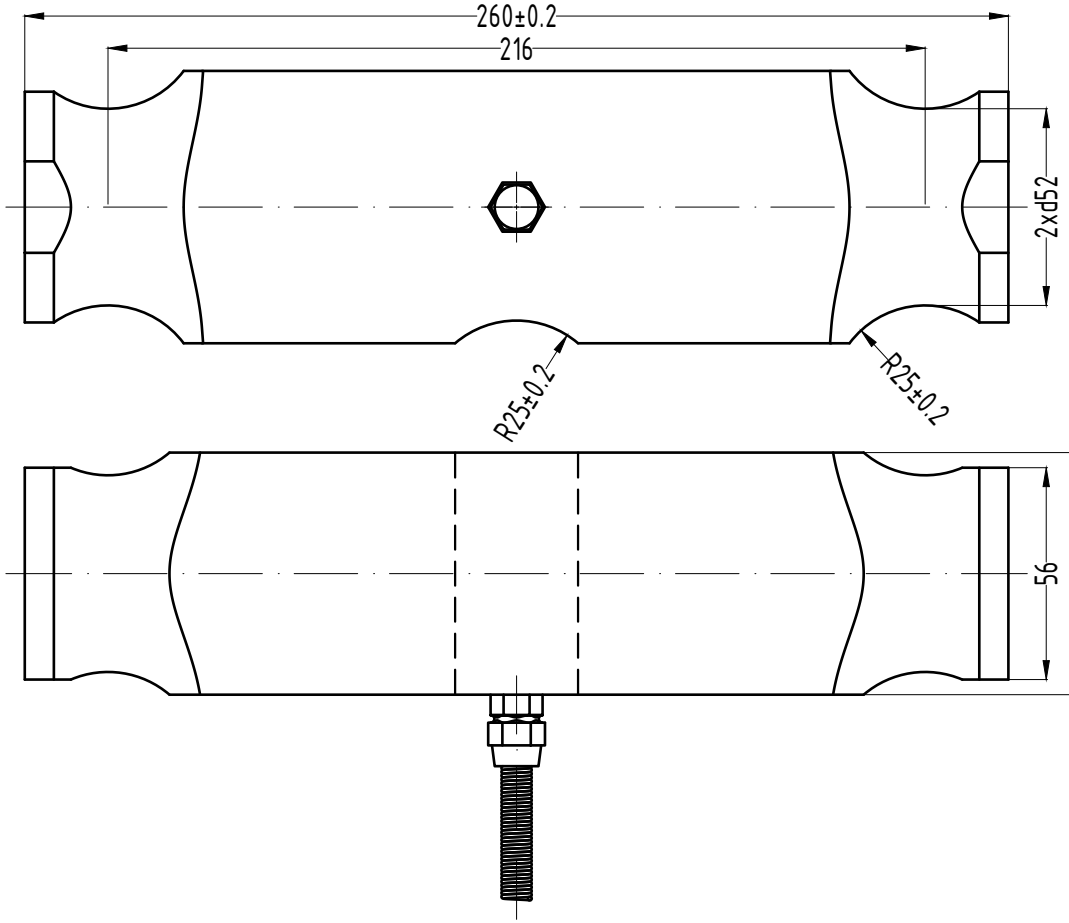

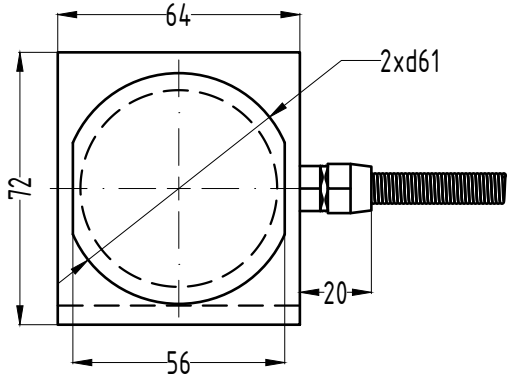

Согласовано

Взам. инв. №

Подпись и дата

Инв. № подл.

Изм.	Кол. уч.	Лист	№ док	Подп.	Дата
ГИП					
Нач. отд.					
Исполн.					
Н. контр.					

QSE 30-75 klb

Габаритные характеристики

Лист	Листов	Масштаб
3	3	1:2

Легированная сталь;
Нержавеющая сталь

KELI SENSING TECHNOLOGY (Ningbo) Co., Ltd
Официальное представительство на территории РФ
ООО «КЕЛИ ПромКомплект», г. Санкт-Петербург

Формат А4